04.01.2020 Fahrradscheune

F & S-Vorderradnabe Modell 204 (Stahl)

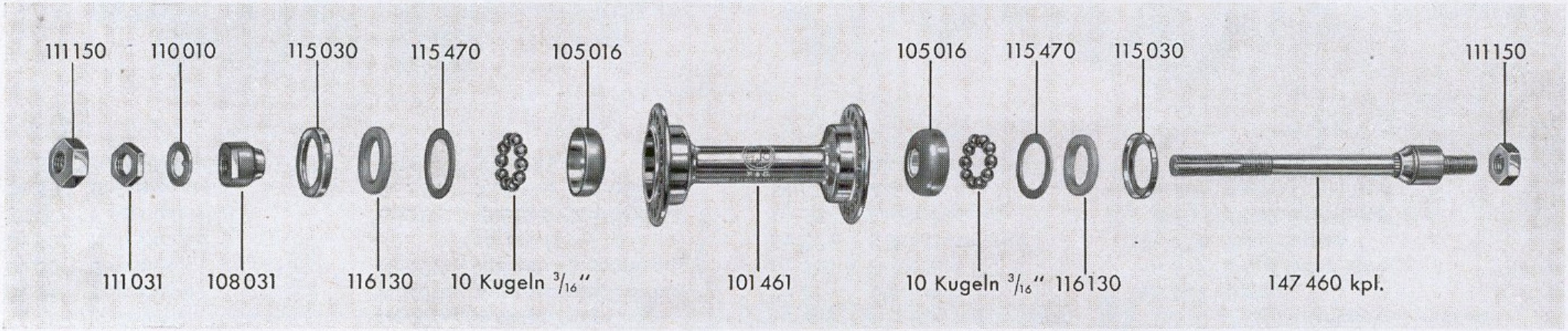

111 150	Achsmutter (2 Stück)	108 031	Stellkonus	115 470	Deckscheibe (2 Stück)	101 461	Nabenhülse
111 031	Sicherungsmutter	115 030	Staubdeckel (2 Stück)	–	Kugeln 3/16" (20 Stück)	147 460	Achse mit Festkonus
110 010	Sicherungsscheibe	116 130	Filzring (2 Stück)	105 016	Lagerschale (2 Stück)		

www.scheunenfun.de